PROFIX®
www.profix.com.pl

PL OPALARKA

GB HOT AIR GUN

RU ФЕН ТЕХНИЧЕСКИЙ

TRYTON
ELEKTRONARZĘDZIA

TML2000A

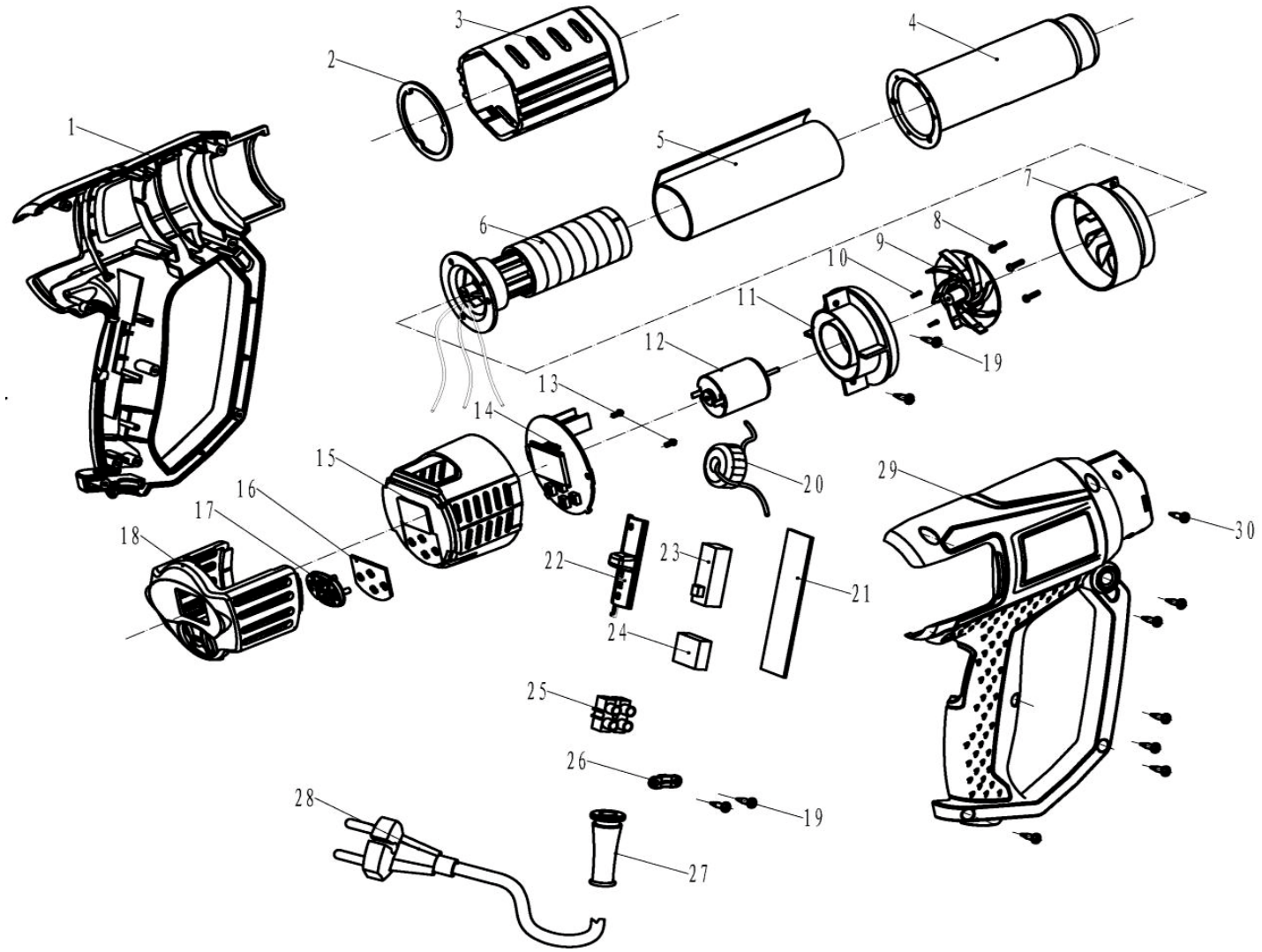

2015-06-19

Part No	Art No	Pc	EN Description	PL Opis	RUS Описание
1	YTML01OB		Left housing	Lewa część obudowy	Левая половина корпуса
2			Location ring	Pierścień ustalający	Установочное кольцо
3	YTML01OB		Front cup	Osłona termoizolacyjna	Передняя изоляционная крышка
4			Nozzle	Dysza	Сопло
5			Mica-loaded paper	Papier mikowy	Бумага электроизоляционная слюдяная
6	YTML0106		Heating element	Grzałka	Нагревательный элемент
7			Wind cover	Przyłącze dyszy	Разъем сопла
8			Screw (2.5×5mm)	Wkręt (2.5×5mm)	Шуруп (2.5×5mm)
9			Fan	Wiatrak silnika	Пластиковый вентилятор
10			Screw	Wkręt	Шуруп
11			Motor base	Gniazdo silnika	Гнездо электродвигателя
12	YTML0112		D.C. motor	Silnik elektryczny pradu stalego	Электродвигатель постоянного тока
13			Screw	Wkręt	Шуруп
14	YTML0114		Circuit board	Elektroniczny modul sterowania	Электронный модуль управления
15	YTML01OB		Rear cover	Pokrywa tylna	Задняя крышка
16			Sponge	Panel dotykowy	Сенсорная панель
17			Button	Przyciski	Кнопки
18	YTML01OB		Rear cover	Pokrywa tylna zewnętrzna	Задняя крышка
19			Screw (3×10mm)	Wkręt (3×10mm)	Шуруп (3×10mm)
20			Induction coil	Cewka indukcyjna	Индуктор
21			Switch PCB	Płytka włącznika	Панель переключателя
22			Switch button	Przesuwka włącznika	Ползунок переключателя
23	YTML0123		Switch	Włącznik	Включатель
24			Capacitor	Kondensator	Конденсатор
25			Wiring terminal	Kostka elektryczna	Кле́ммная коло́дка
26			Cable clamp	Opaska kablowa	Кабельный зажим
27			Power cord sleeve	Osłona przewodu	Оплетка питательного шнура
28	YYPZE003		Cable & plug	Przewód zasilający	Сетевой шнур
29	YTML01OB		Right housing	Prawa część obudowy	Правая половина корпуса
30			Screw (3×15mm)	Wkręt (3×15mm)	Шуруп (3×15mm)